Migutrans® profielverbindingen

Voorbeeld FS

Bij een profielconstructie bestaand uit één geheel geschiedt de verbinding tussen de profielen door meegeleverde stiften.
Bij samengestelde profielen worden de profieldelen onderling in elkaar geschoven.

FSX 75/40 bestaand uit één geheel

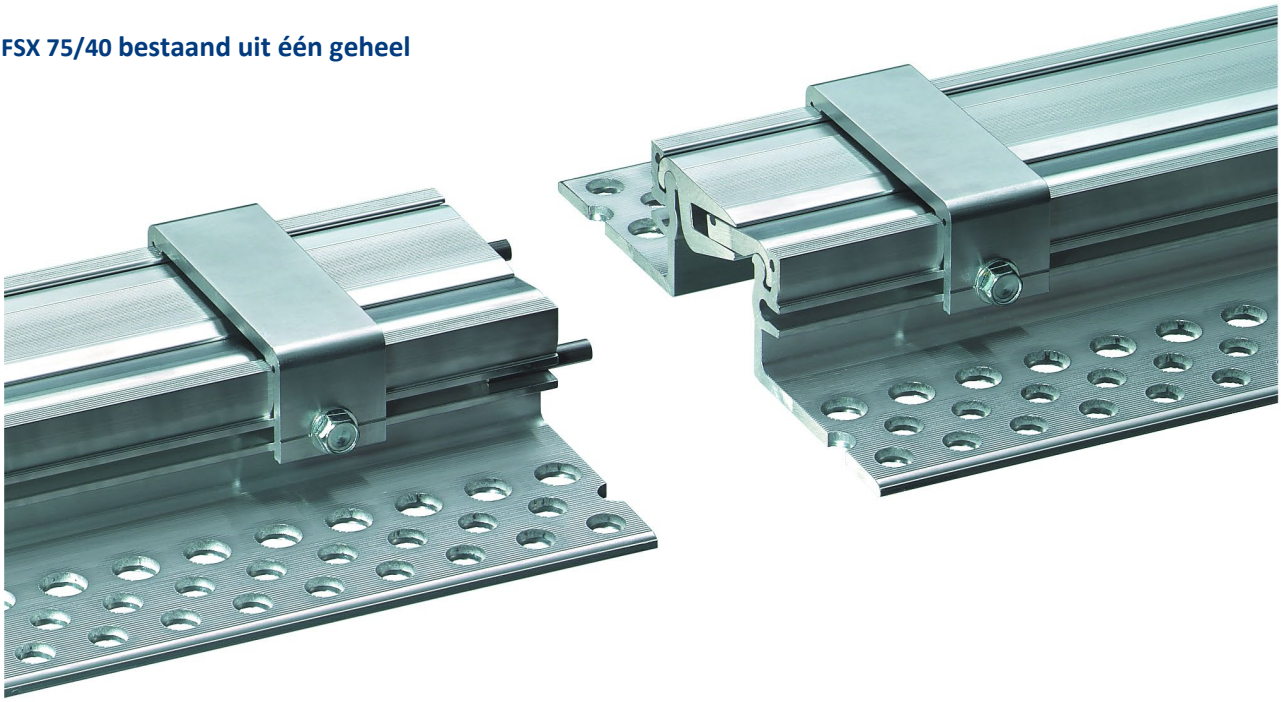

FS 100/30 samengestelde profielen

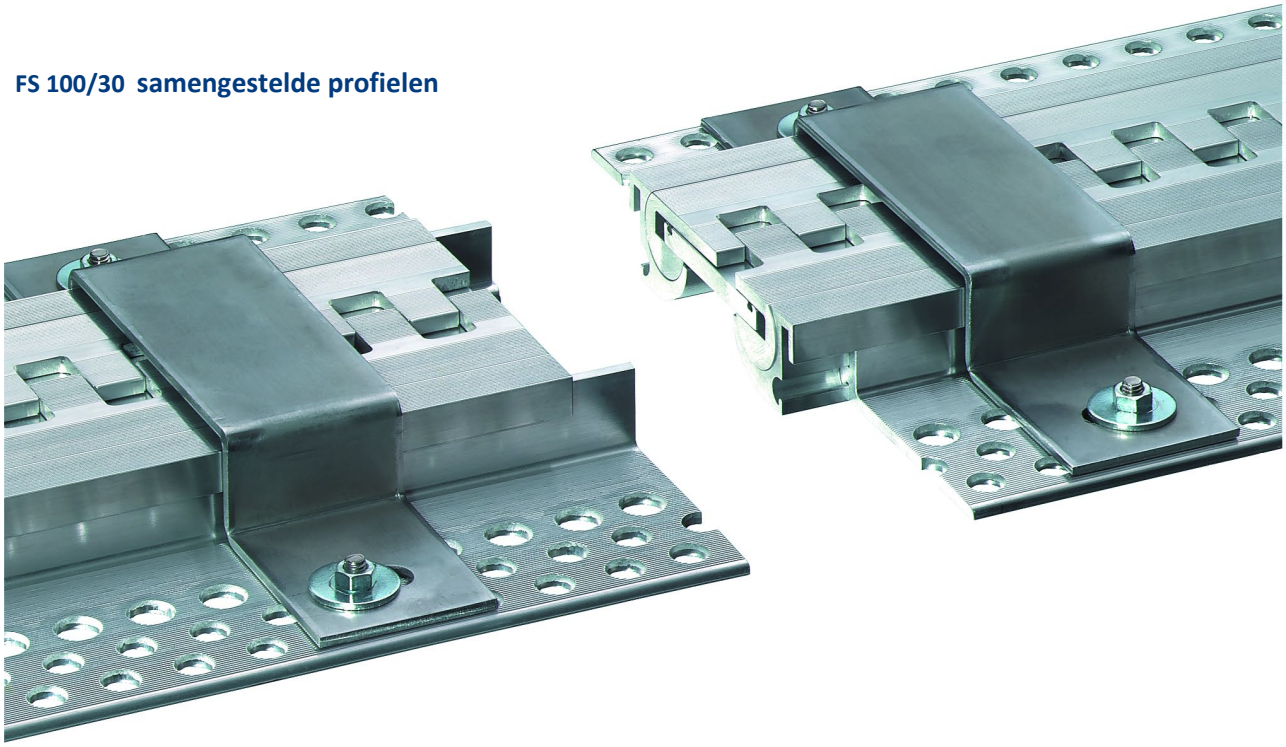

Uitgave: nr.2, d.d.: 18-05-2026

Mavotrans - Pittsburghstraat 21 – 3047 BL Rotterdam
T. +31 79 344 63 63 E: info@mavotrans.nl